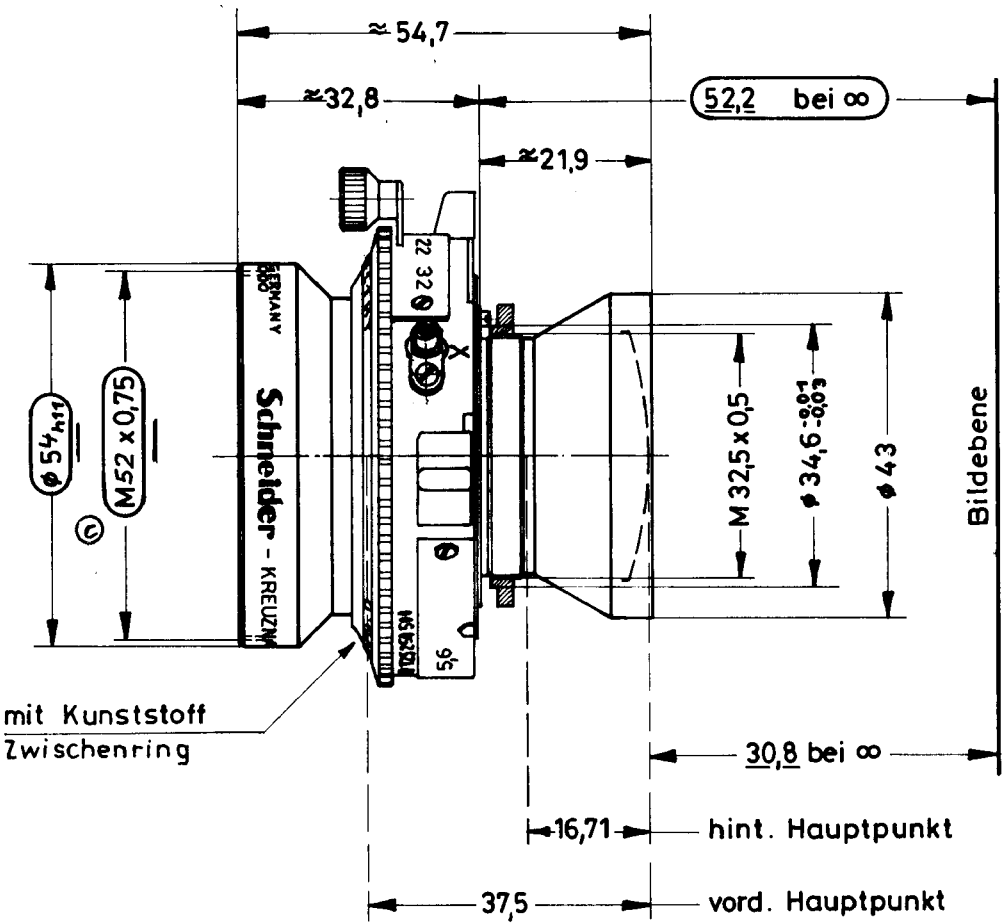
≈ 54,7
≈32,8
52,2 bei ∞
≈21,9
22 32
Schneider - KREUZNACH
GERMANY
ø 54h11
M52 x 0,75
M 32,5 x 0,5
ø 34,6 -0,01 -0,03
ø 43
Bildebene
mit Kunststoff
Zwischenring
30,8 bei ∞
16,71
hint. Hauptpunkt
37,5
vord. Hauptpunkt