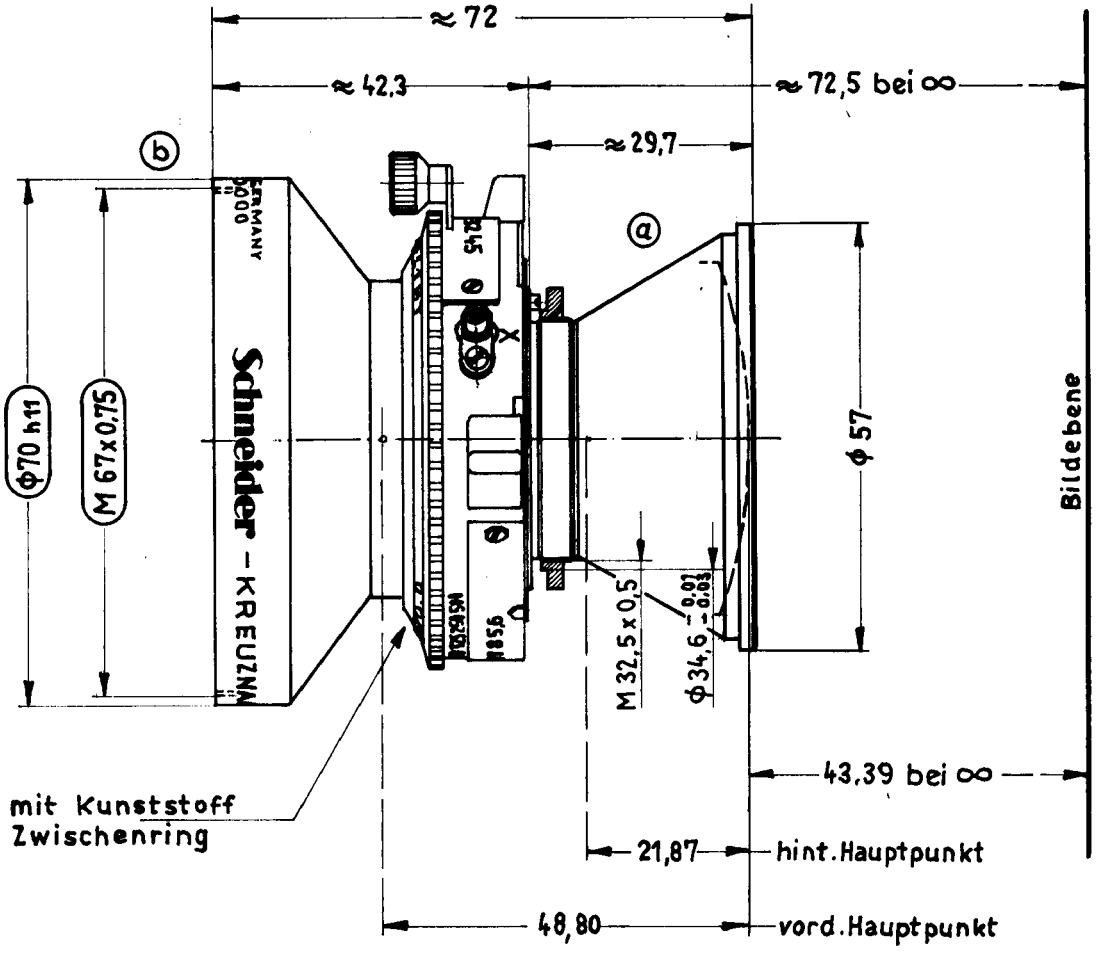
≈ 72
≈ 42,3
≈ 72,5 bei ∞
≈ 29,7
b
a
Φ70 h11
M 67x0,75
Schneider - KREUZNACH
GERMANY
Φ 57
Bildebene
M 32,5 x 0,5
Φ 34,6 -0,01 -0,03
43,39 bei ∞
mit Kunststoff
Zwischenring
21,87
hint. Hauptpunkt
48,80
vord. Hauptpunkt